3 MONTAGEANLEITUNG
INSTALLATION INSTRUCTION

FUNKTIONSEINHEIT SMART DE

FUNCTIONAL UNIT SMART EN

LIEFERUMFANG
SCOPE OF DELIVERY

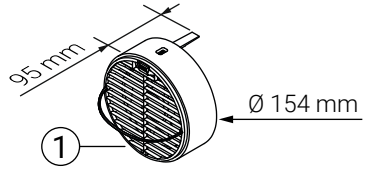

1x Lüfter-Einheit Smart
Fan unit Smart

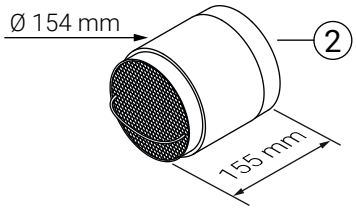

1x Wärmetauscher-Einheit
Heat recovery unit

Technische Änderungen vorbehalten. Aktueller Stand ist auf der Hersteller-Homepage zu finden.
Technical changes reserved. For current status see manufacturer's homepage.
210104-01 54109130

ALLGEMEINE HINWEISE
GENERAL INFORMATION

Beachten und befolgen Sie die Hinweise in den hier zugehörigen Anleitungen. Nichtbeachten der Hinweise kann zu Verletzungen oder Sachschäden führen!

- Anleitungen vor Montagebeginn oder Gebrauch sorgfältig lesen und den Anweisungen folgen!
- Anleitungen zur weiteren Verfügung aufbewahren!
- Montage nur durch sachkundige, qualifizierte Fachkräfte, die mit der Montage von Lüftungsprodukten vertraut sind!
- Elektroinstallation nur durch Fachkräfte mit einer Qualifikation für elektrotechnische Anlagen!
- Auf ausreichende Befestigung, Tragfähigkeit und Statik achten. Befestigungsmaterial entsprechend der Wandarten auswählen.
- Produkt nach Erhalt vorsichtig auspacken und auf mögliche Versandschäden prüfen. Ein beschädigtes Produkt darf nicht montiert oder genutzt werden.
- Bei Verwendung von Zubehörteilen oder Fremdprodukten Herstellerangaben befolgen und Eignung der Produkte prüfen.

BESTIMMUNGSGEMÄSSER GEBRAUCH

Das Produkt ist zur kontrollierten Belüftung von Wohngebäuden geeignet. Der Einbau in Neubauten sowie die Nachrüstung bei der Sanierung und Modernisierung von Bestandsbauten sind möglich.

Der Gebrauch des Produktes ist nur in Verbindung mit den Komponenten, die vom Hersteller empfohlen sind zugelassen. Sämtliche Modifikationen am Produkt bzw. System sind nicht zulässig

Jede andere Verwendung ist nicht bestimmungsgemäß. Daraus resultierende Schäden sind von der Haftung ausgeschlossen.

GEWÄHRLEISTUNG

Der Hersteller übernimmt keine Gewährleistung bei:

- Nichtbeachten der Anleitungen.
- Schäden durch fehlerhaften Einbau.
- jeglicher Art von eigenständiger Modifikation am Produkt.

Observe and follow the warnings in the applicable instructions. Non-compliance with the warnings can lead to injuries or damage!

- Carefully read and follow the instructions before installation or use!
- Keep instructions safe for future reference!
- Installation may only be carried out by experienced and qualified professionals that are familiar with the installation of ventilation products!
- Electrical installation may only be carried out by professionals that are qualified in the field of electrotechnical systems!
- Ensure that the fastening is secure and loading capacity and statics are sufficient. Use fastening material that corresponds to the wall types.
- After receiving the product, please unpack it carefully and check for any possible damage in transit. A damaged product must not be installed or used.
- When using accessories or third-party products, follow the manufacturing instructions and ensure the suitability of products.

INTENDED USE

The product is designed for controlled ventilation of residential buildings. It can be installed in new buildings or retrofitted to existing buildings undergoing renovation and modernisation work.

Use of the product is permitted only in conjunction with the components recommended by the manufacturer. Modifications to the product or system are prohibited.

Any other use is considered improper. Resulting damages are excluded from liability.

WARRANTY

The manufacturer does not accept any warranty claims in the cases of:

- Non-compliance with the instructions.
- Damage resulting from incorrect installation.
- Any form of independent modifications to the product.

SYMBOLERKLÄRUNG
EXPLANATION OF SYMBOLS

	Innenansicht Interior view		Außenansicht Exterior view
	Richtig Right		Falsch Wrong
	Montageanleitung Installation instruction		Bedienungsanleitung Operating instruction
!	Beachten Note		

MONTAGE
INSTALLATION

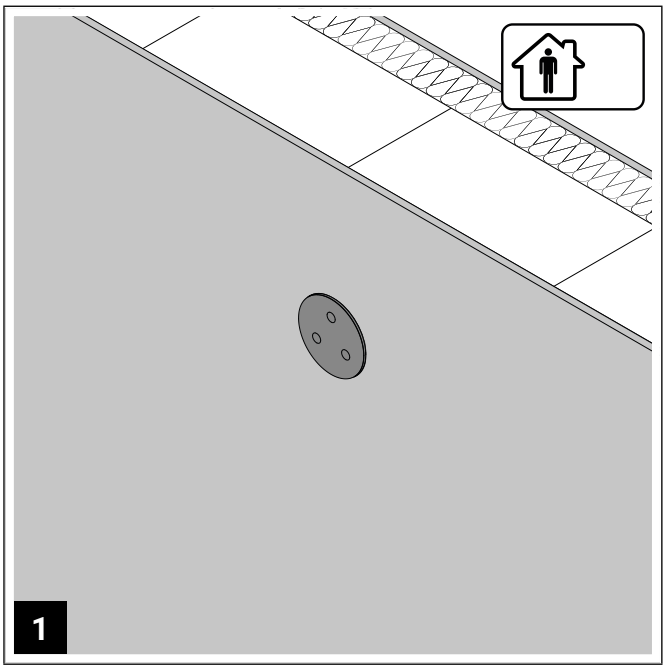

Die Fassadenarbeiten und Innenarbeiten sind abgeschlossen.

Facade work and interior work have been completed.

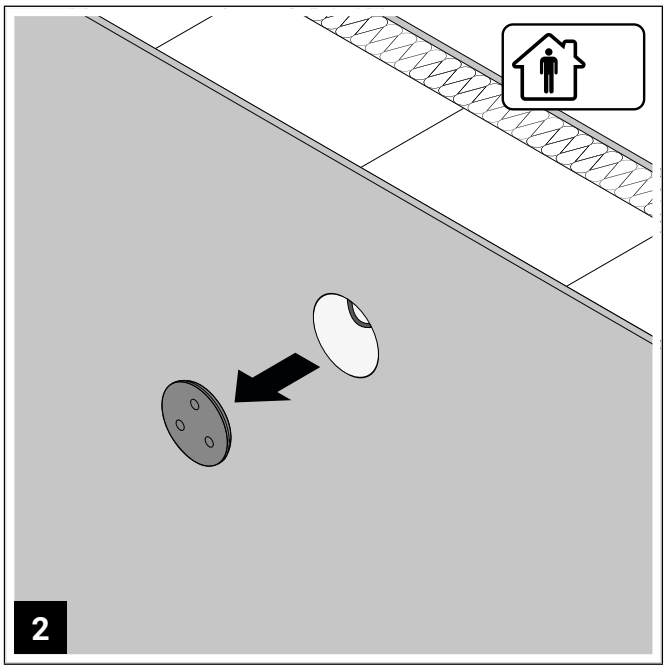

Entnehmen Sie den Putzdeckel und entfernen Sie überstehende Putzreste vom Montagerohr.

Take off the plaster cover and remove any protruding plaster residue from the mounting tube.

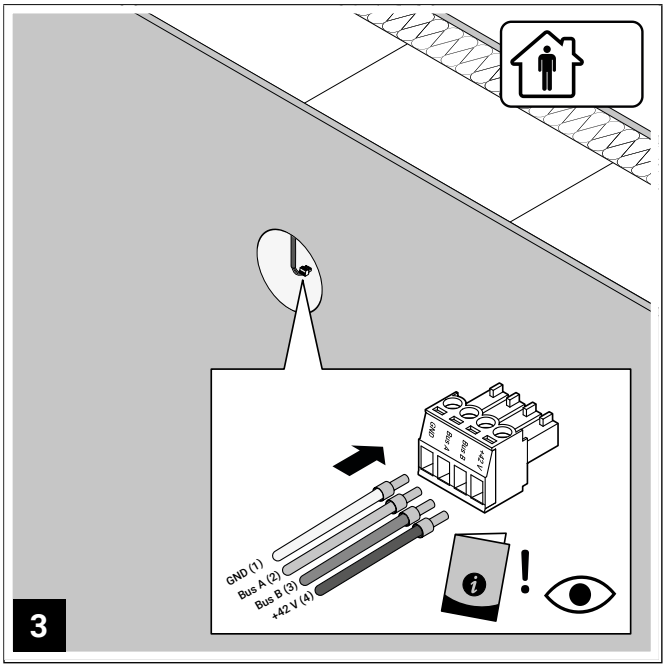

Bringen Sie an jeder Litze Aderendhülsen an und montieren Sie den Stecker. Weitere Informationen finden Sie in der Anleitung der ausgewählten Steuerung.

Attach a terminal to each core and assemble the plug. For additional information, see the instructions for the selected control unit.

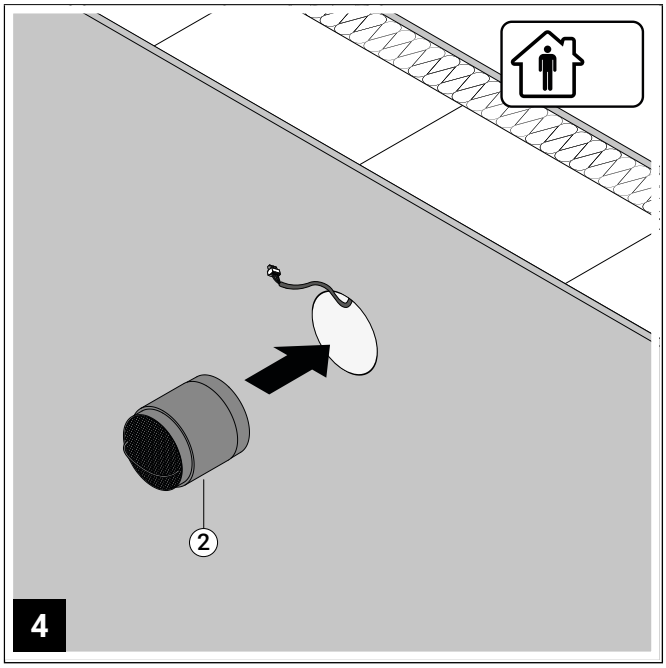

Schieben Sie den Wärmetauscher bis zum Ende in das Montagerohr. Achten Sie dabei das Kabel nicht zu beschädigen.

Push the heat exchanger into the mounting tube all the way to the end. Take care not to damage the cable.

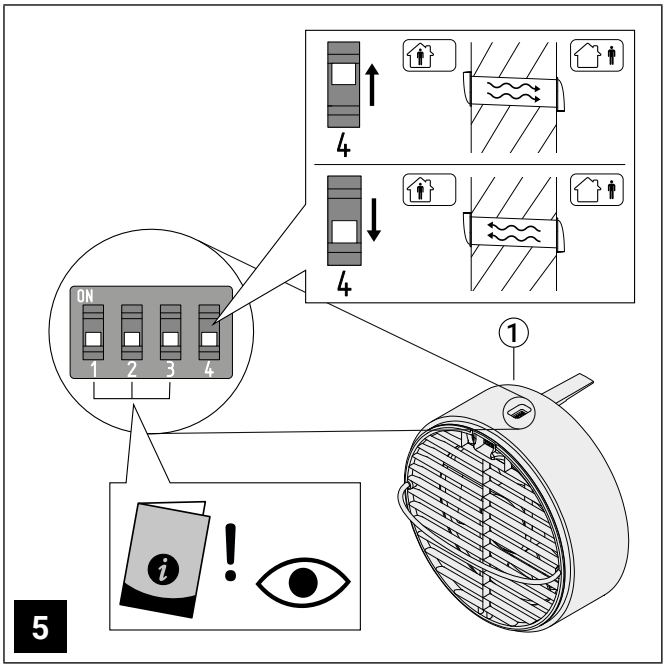

Stellen Sie am DIP-Schalter jeder Lüfter-Einheit die Zone und Startrichtung gemäß der Planung ein. Weitere Informationen finden Sie in der Anleitung der ausgewählten Steuerung.

With the DIP switches on each fan unit, set the zone and start direction. For additional information, see the instructions for the selected control unit.

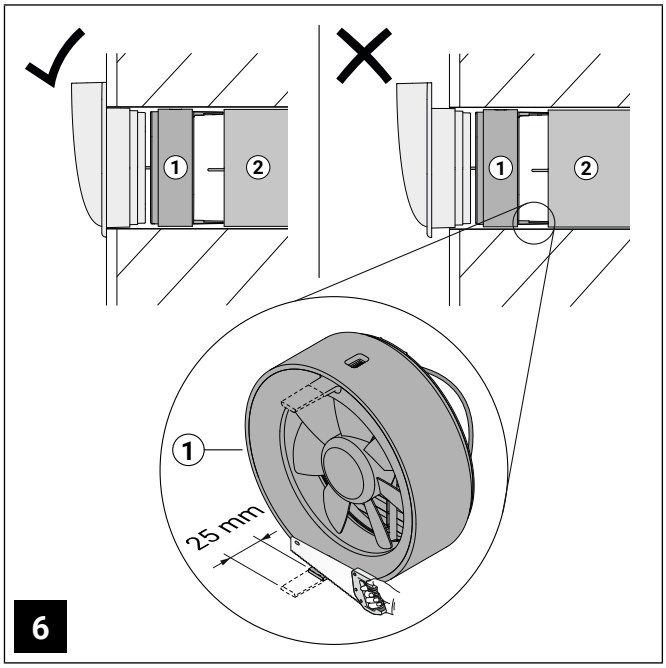

Wenn die Wandstärke zu gering sein sollte, können die Abstandshalter der Lüfter-Einheit um bis zu 25 mm bis zum Absatz gekürzt.

If the wall is not thick enough, the fan unit spacers can be trimmed by up to 25 mm as far as the shoulder.

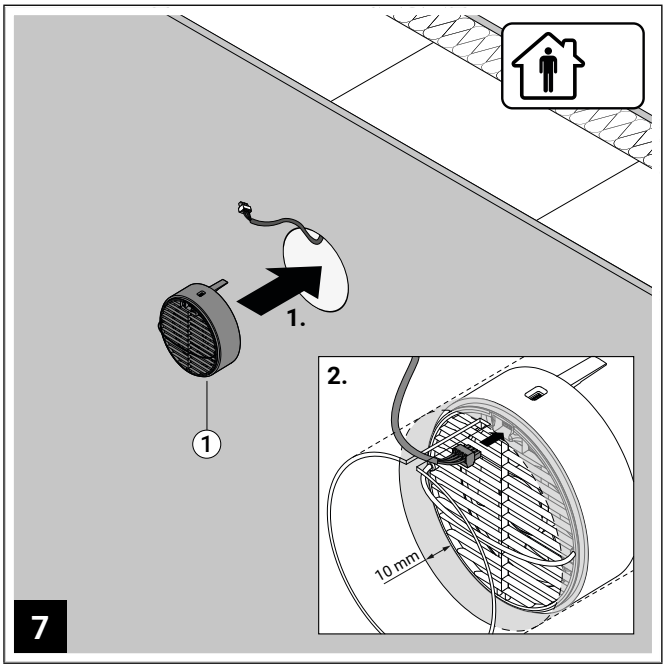

Schieben Sie die Lüfter-Einheit in das Montagerohr bis die Abstandshalter den Wärmetauscher berühren. Verbinden Sie anschließend das Kabel mit der Lüfter-Einheit.

Push the fan unit into the mounting tube until the spacers contact the heat exchanger. Then connect the cable to the fan unit.

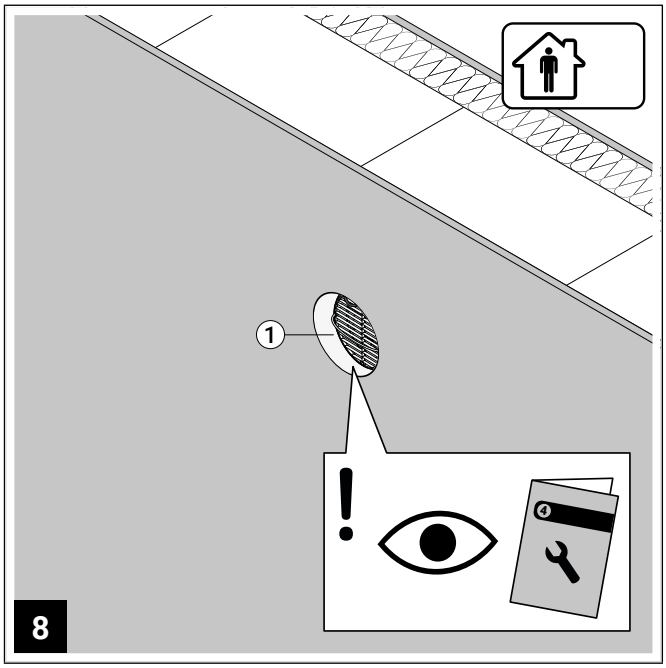

Sobald der Lüfter installiert ist, prüfen Sie über die Steuerung die richtige Funktion. Danach kann der Innenabschluss montiert werden. Weitere Montageanweisungen liegen diesem bei.

Once the fan is installed, use the control unit to check that it is functioning correctly. The inside cover can then be fitted. Additional operating and installation instructions are included with it.